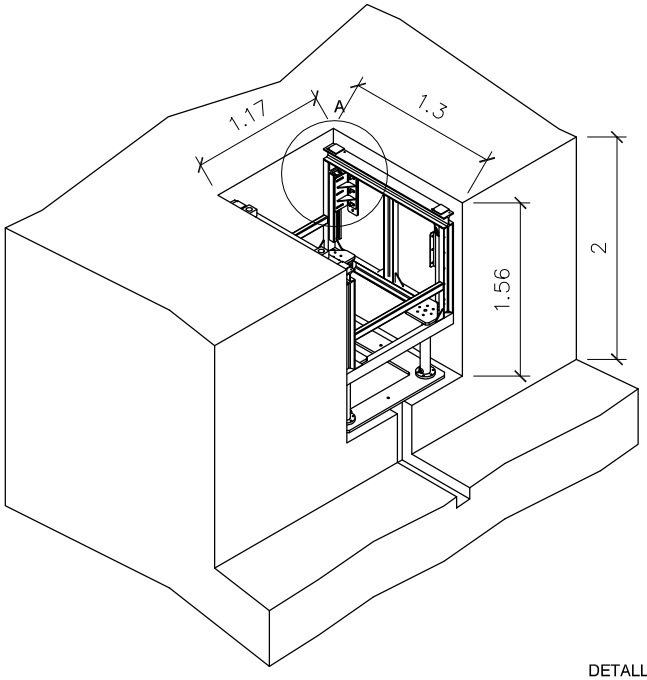

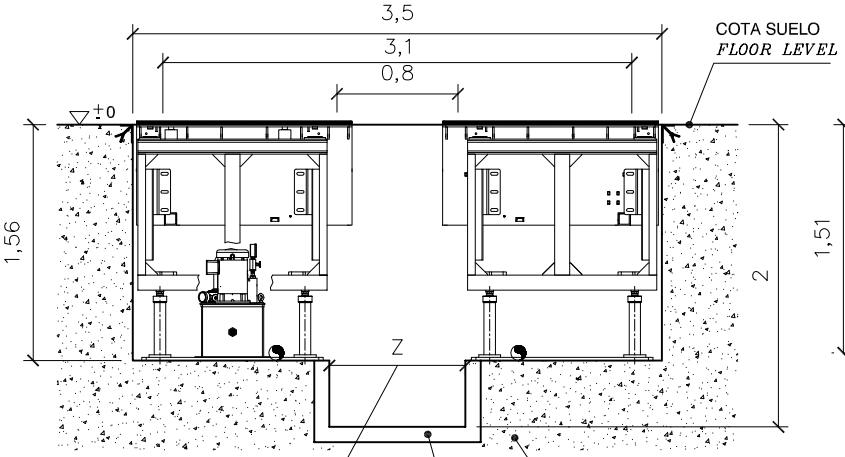

COTA SUELO
FLOOR LEVEL

ANCHO DEL FOSO DE INSPECCIÓN
WIDTH OF INSPECTION PIT

CALIDAD HORMIGÓN: Bn 25
ARMED CONCRETE: Bn 25

CANAL PARA LATIGUILLOS
CONDUIT FOR HIDRAULIC PIPES
150 x 100 mm

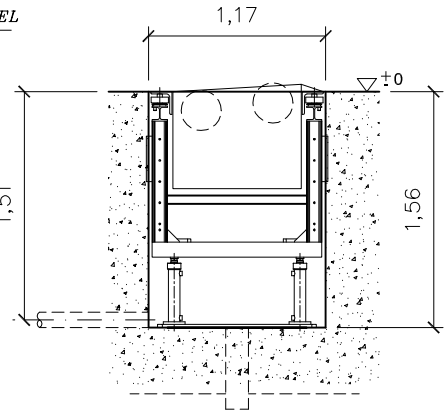

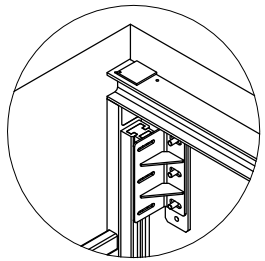

DETALLE A
DETAIL A

ACOMETIDA
POWER SUPPLY
3 x 400V + N + PE
CABLE: 5 x 10 mm^2
FUSE: 63A CURVE D
POWER: 2 x 11kw
DEJAR SOBRANTE DE 1m
1m OVERHANG

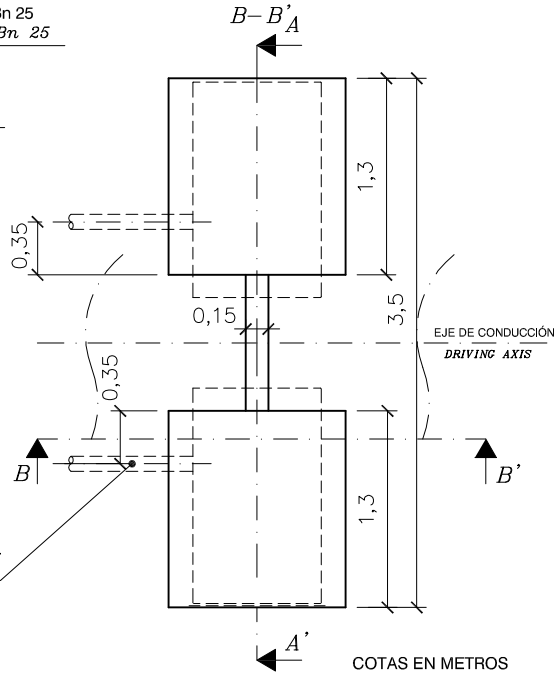

EJE DE CONDUCCIÓN
DRIVING AXIS

CONDUCTO A CONSOLA Ø100 mm.
NO UTILIZAR CODOS RECTOS
CONDUIT TO CONSOLE ø100 mm.
DON'T USE 90° TUB

COTAS EN METROS
DIMENSIONS IN METERS

ESCALA: 1:100

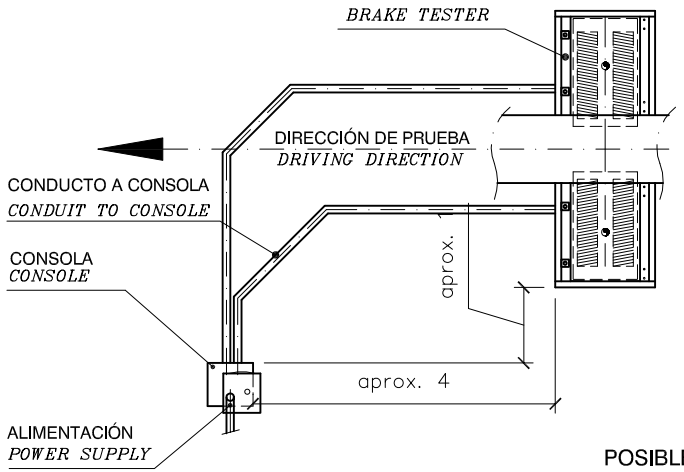

POSIBLE UBICACIÓN
LAY OUT PROPOSITION

BRAK 7000 + LIFT

Foundation

SCALE: 1:50

	NAME	DATE	NUMBER DRAWING:	VER.
DRAWN:	M.Félez	19/04/13	D12–B70005	0
CHECKED:	LLG	22/04/13		